SIEMENS

Лист тех. данных 3VA2040-5KP32-0AA0

Siemens EcoTech

авт. выключатель 3VA2 IEC типоразмер 100 класс коммутационной способности M Icu = 55 кА @ 415 В 3-пол., защита оборудования ETU850, LSI, In = 40 A защита от перегрузки Ir = 16...40 A защита от коротких замыканий Isd = 0,6...10 x In, Ii = 1,5...12 x In защита нейтрали опционально: внешний трансформатор тока, до 160% плоский винтовой зажим

версия	
торговая марка изделия	SENTRON
наименование изделия	Компактный силовой выключатель
исполнение изделия	Защита установки
исполнение расцепителя макс. тока	ETU850
функция защиты расцепителя макс. тока	LSI
число полюсов	3
Общие технические данные	
напряжение развязки / расчетное значение	800 V
рабочее напряжение / при переменном токе / расчетное значение	690 V
мощность потерь \[Вт] / макс.	2,2 W
мощность потерь \[Вт] / при расчетном значении тока / при переменном токе / в теплом рабочем состоянии / на каждый полюс	0,73 W
механический срок службы (коммутационных циклов) / типичный	25 000
коммутационная износостойкость / при AC-1 / при 380/415 В	15 000
коммутационная износостойкость / при AC-1 / при 690 В	10 500
характеристика изделия / для нейтрального провода / с возможностью дооснащения / защита от коротких замыканий и перегрузки	Да
исполнение контроля замыканий на землю	Без
функция изделия	
● функция связи	Да
● прочие измерительные функции	Да
Масса нетто ME	2,208 kg
электричество	
рабочий ток	
● при 40 °C	40 A
● при 45 °C	40 A
● при 50 °C	40 A
● при 55 °C	40 A
● при 60 °C	40 A
● при 65 °C	40 A
● при 70 °C	40 A
Коммутационная способность IEC 60947	
класс коммутационной способности автоматического выключателя	M

© Copyright Siemens

ном. предельная отключающая способность при коротком замыкании (Icu)	
● при 240 В	85 kA
● при 415 В	55 kA
● при 440 В	55 kA
● при 500 В	36 kA
● при 690 В	2 kA
ном. рабочая отключающая способность при коротком замыкании (Ics)	
● при 240 В	85 kA
● при 415 В	55 kA
● при 440 В	55 kA
● при 500 В	36 kA
● при 690 В	2 kA
включающая способность при коротком замыкании (Icm)	
● при 240 В	187 kA
● при 415 В	121 kA
● при 440 В	121 kA
● при 500 В	75,6 kA
● при 690 В	3 kA
Настраиваемые параметры	
характеристика изделия / при расцеплении типа L / включаемый/ выключаемый	Нет
регулируемый порог срабатывания тока уставки (Ir) / расцепителя типа L / при характеристике I2t	
● мин.	16 A
● макс.	40 A
регулируемое время задержки при достижении порога срабатывания (tr) / при расцеплении типа L / при характеристике I2t	
● мин.	0,5 s
● макс.	25 s
регулируемый порог срабатывания тока уставки (Isd) / расцепителя типа S / при характеристике I0t	
● мин.	24 A
● макс.	400 A
регулируемый порог срабатывания тока уставки (Isd) / расцепителя типа S / при характеристике I2t	
● мин.	24 A
● макс.	400 A
регулируемое время задержки при достижении порога срабатывания (tsd) / при расцеплении типа S / при характеристике I0t	
● мин.	0,05 s
● макс.	0,5 s
регулируемое время задержки при достижении порога срабатывания (tsd) / при расцеплении типа S / при характеристике I2t	
● мин.	0,05 s
● макс.	0,5 s
регулируемый порог срабатывания тока уставки (Ii) / при расцеплении типа I	
● мин.	60 A
● макс.	480 A
регулируемый ток уставки (InN) / при расцеплении типа N	
● мин.	16 A
● макс.	64 A
исполнение защиты нейтрального провода	регулируем., ВЫКЛ.; 40–160%
функция изделия / защита от замыканий на землю	Нет
Механическая конструкция	
компонент изделия	
● расцепитель мин. напряжения	Нет
● расцепитель напряжения	Нет
● сигнализатор срабатывания	Нет

© Copyright Siemens

высота \[дюймов]	7,13 in
высота	181 mm
ширина \[дюймов]	4,13 in
ширина	105 mm
глубина \[дюймов]	3,39 in
глубина	86 mm
связи	
расположение электрического соединения / для главной цепи	Фронтальное подключение
исполнение электрического соединения / для главной цепи	двусторонний Плоское винтовое соединение
вид подключаемых сечений проводов / для подключения плоской шины / мин.	13 x 1 mm
вид подключаемых сечений проводов / для подключения плоской шины / макс.	25 x 8 mm
исполнение поверхности / соединений / на верхней стороне выключателя (N, 1, 3, 5)	олово
исполнение поверхности / соединений / на нижней стороне выключателя (N, 2, 4, 6)	олово
Вспомогательный контур	
число переключающих контактов / для вспомогательных контактов	0
Аксессуары	
дополнение изделия / опциональный / электропривод	Да
условия окружающей среды	
степень защиты IP / с лицевой стороны	IP40
окружающая температура	
• при эксплуатации / мин.	-25 °C
• при эксплуатации / макс.	70 °C
• при хранении / мин.	-40 °C
• при хранении / макс.	80 °C
Environmental footprint	
экологический профиль Siemens (SEP)	Siemens EcoTech
справочный идентификатор / согласно МЭК 81346-2:2009	Q
Разрешения / Сертификаты	

General Product Approval

EG-Konf.		Confirmation	CCC	VDE	Miscellaneous

General Product Approval	EMV	Test Certificates			Marine / Shipping
	RCM	Special Test Certificate	Miscellaneous	Type Test Certificates/Test Report	ABS

Marine / Shipping					other
BUREAU VERITAS	DNV	LRS	RMRS	CCS (China Classification Society)	Confirmation

other		Dangerous goods	Environment		
Miscellaneous	Miscellaneous	Transport Information	EPD	Siemens EcoTech	Environmental Confirmations

© Copyright Siemens

Environment

Environmental Confirmations

Дополнительная информация

Информация об упаковке
Информация об упаковке
Information- and Downloadcenter (Catalogs, Brochures,…)
http://www.siemens.com/lowvoltage/catalogs
Industry Mall (Online ordering system)
https://mall.industry.siemens.com/mall/ru/ru/Catalog/product?mlfb=3VA2040-5KP32-0AA0
Service&Support (Manuals, Certificates, Characteristics, FAQs,...)
https://support.industry.siemens.com/cs/ww/ru/ps/3VA2040-5KP32-0AA0
Image database (product images, 2D dimension drawings, 3D models, device circuit diagrams, ...)
http://www.automation.siemens.com/bilddb/cax_en.aspx?mlfb=3VA2040-5KP32-0AA0
CAx-Online-Generator
http://www.siemens.com/cax
Tender specifications
http://www.siemens.com/specifications

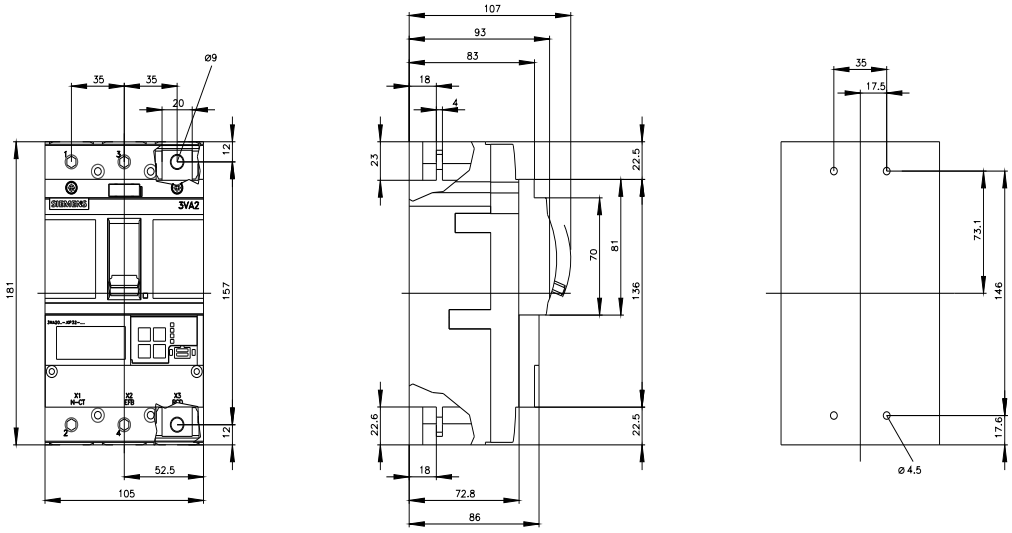

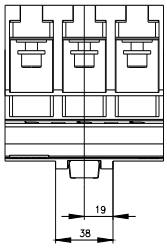

© Copyright Siemens

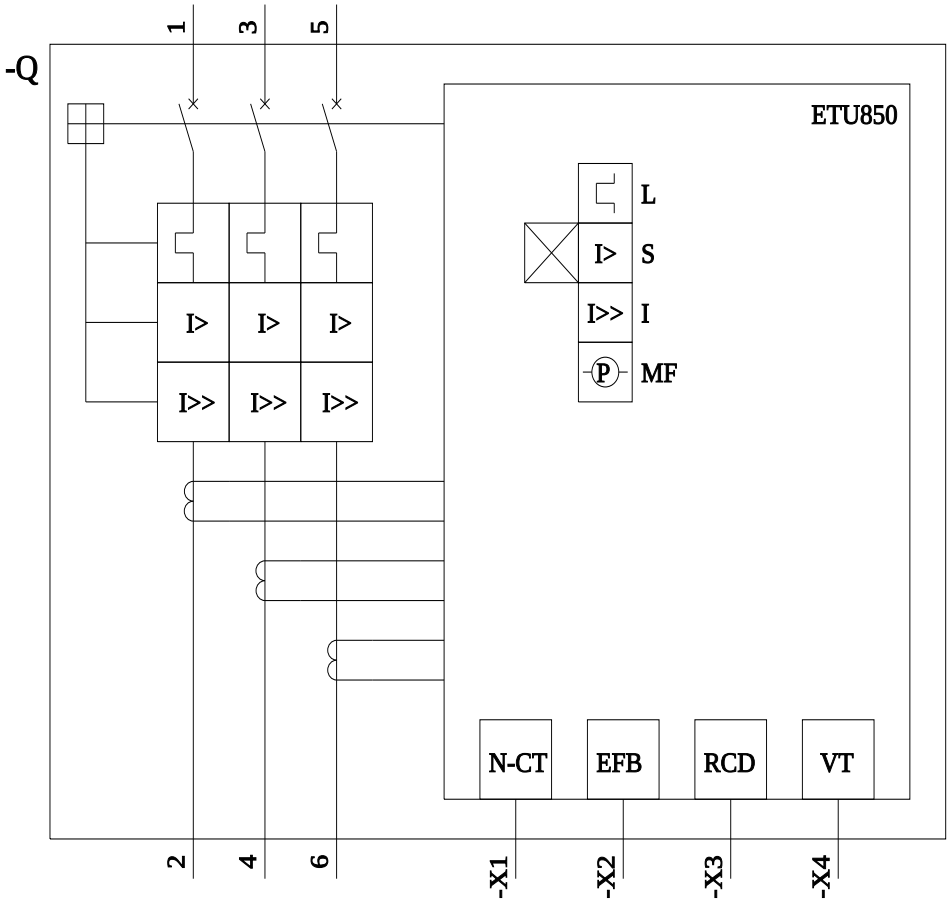

последнее изменение: 11.03.2024

© Copyright Siemens

.
© Copyright Siemens